Lucht - Watersystemen - Kantoortoepassing

Actieve koellbaffel voor plafondinbouw, type HDC

Unit aanzicht

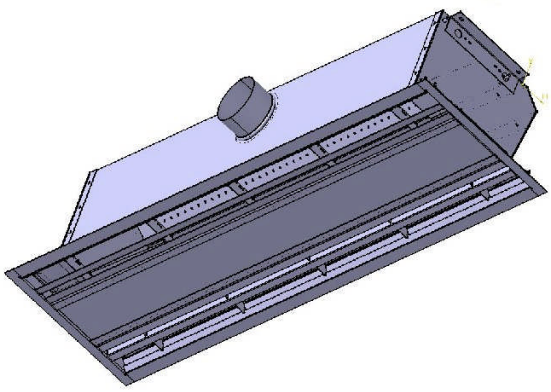

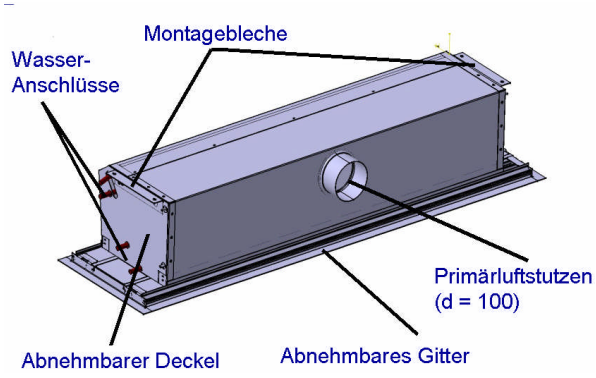

Kenmerken

- **HDC als product aanvulling** van de **ventilatorconvector VDC** met gelijke optiek.
- Voor **koeling van kantoorruimtes** geschikt.
- Geconstrueerd voor inbouw **in lage bandraster-plafonds**, inbouw overlappend of tussen profielen.
- **Gecombineerd lucht in- en uitblaasrooster**, daardoor **geen extra retourluchtrooster** nodig.
- Kleurstelling volgens RAL
- **Gecontroleerde ruimteluchtstroming** ook bij verschillende belastingen.
- **Hoog rendement** door gering waterdebiet.
- **Hoog comfort** door lage luchtsnelheden en zeer laag geluidvermogen waarde bij hoge koelcap..
- **Regeling** d.m.v. waterzijdige ventielen (optie).
- Standaardmatig **groot LTG-toebehoren aanbod**, o.a. regelingen, regelkleppen, ventielen, slangen, etc.

Bijzonderheden

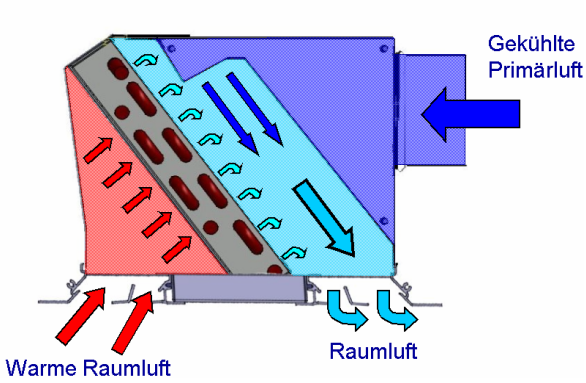

Functieprincipe

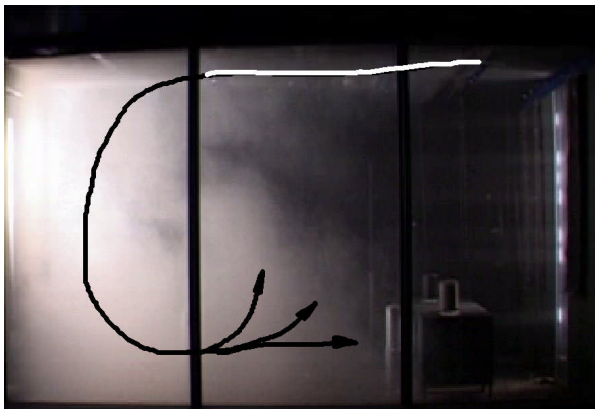

Ruimtelucht-stromingstechniek, aantoonbaar in het LTG-Lab. mogelijk (LTG Ingenieur-Dienstleistung)

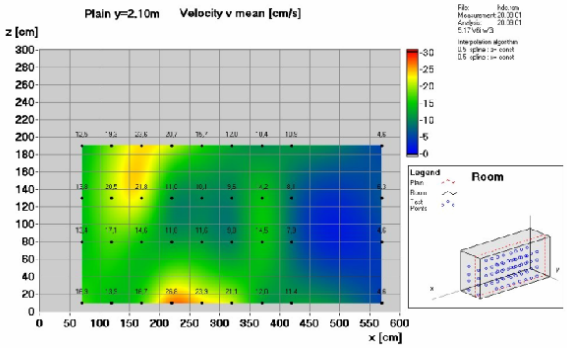

Meetwaarde registratie (voorbeeldl) door LTG Ingenieur-Dienstleistung

Opticlima Systems b.v.· Leeuwerikstraat 110 · NL-3853 AG Ermelo · Tel. +31/ 341 /493969 · Fax +31/ 341 / 493931
Internet : http://www.opticlima.nl · E-mail: info@opticlima.nl